Fig.1

Spruzzatore SD18BS a lancia

Nozzle technology

HIESSL
Flüssigkeiten ökonomisch aufbringen

Impiego:

Spruzzatore coassiale di precisione.
Come spruzzatore bifase aria-olio negli impianti di lubrificazione automatica e di trattamento protettivo delle superfici piane.
Per la lubrificazione MQL esterna degli utensili.

Spruzzatore SD18BS a lancia

Fig.2

Descrizione:

Spruzzatore di precisione per consumi ridotti sia di aria che di lubrificante.
Regolazione del flusso d'aria direttamente sulla testina.
Regolazione manuale fine del volume di lubrificante per spazi ristretti.
Ampio spruzzo a forma ellittica.
Con definizione della lunghezza e del disegno della lancia a richiesta del cliente (30-1000 mm).

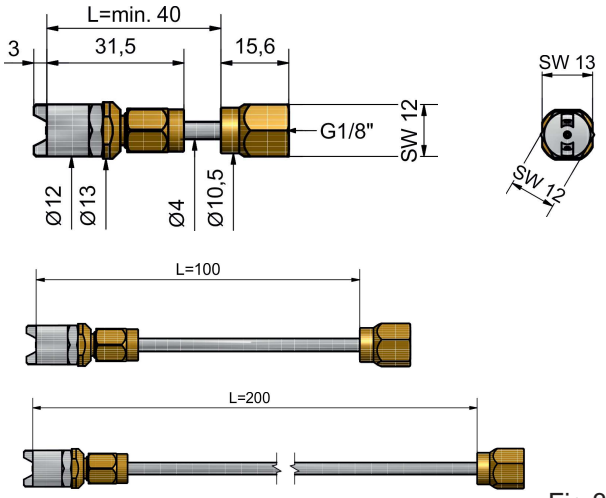

Fig.3

Dati tecnici:

Fluido utilizzabile:	olio
Aria pilotaggio:	combinate
Aria spruzzaggio:	combinate
Aria di appiattimento:	combinate
Guarnizioni:	Viton (FPM)

Portata (pressione 1 bar)

Viscosità 1 a 20°C mm^2/sec	0-6400 ml/h
Viscosità 100 a 40°C mm^2/sec	0-580 ml/h
Viscosità 400 a 40°C mm^2/sec	0-115 ml/h

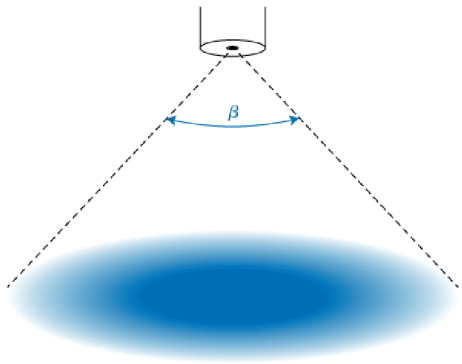

Angolo di spray : β=90°
Rotazione 360°

Fig.4

Regolazioni di base

Parametri	Regolazioni		
Viscosità 40°C [mm^2/s]	< 60	60 - 200	200 - 600
Press. aria di comando [bar]	2,7	2,7	2,7
Pressione olio [bar]	< 0,5	0,5 - 1,0	>1,0
Aria spray [bar]	0,5	0,7	1,0
Aria appiattimento [bar]	0,8	1,0	1,5 - 2,0
Aria pilotaggio [bar]	3,0 - 5,0	3,0 - 5,0	3,0 - 5,0

- Con riserva di modifiche senza preavviso -

MWM Schmieranlagen Srl
Via G.Galilei 4B I-20068 Peschiera Borromeo (Mi)
Tel:+39 02 54 75 311 Fax +39 02 551 948 78
website://www.mql.it e-mail: info@mql.it

Stampato del: 23.09.2015
Sostituisce il precedente del: